XZ3

design Magis, 1990 / 2003

MAGIS

Magis Spa
Via Triestina - Accesso E
Z.I. Ponte Tezze
30020 Torre di Mosto (VE) Italy

Ph +39 0421 319600

info@magisdesign.com
www.magisdesign.com

MAGIS
MADE IN ITALY

FICHE PRODUIT

ENTRETIEN DU PRODUIT

On conseille l'emploi d'un chiffon doux, sec ou imbibé d'eau. Utiliser éventuellement des détergents liquides neutres dilués dans l'eau. On déconseille l'emploi d'éponges abrasives qui pourraient abîmer le produit. On déconseille tout usage de produits acides, de solvants ou de produits contenant des ammoniacs. On conseille de nettoyer les plateux en MDF dès que possible. Laisser sécher les impuretés peut augmenter sensiblement le risque de formation d'auréoles et de taches, ainsi que le risque d'endommagement des surfaces. Il faut particulièrement se montrer vigilant avec les substances très colorées (café, coca, jus tomate, vin, vinaigre..). Pour le marbre on déconseille tout usage de produits acides. En cas de contact de la surface avec une substance acide, il faut la remouver de suite. Pour le nettoyage du marbre on conseille l'emploi d'eau et de savon de Marseille. Pour éliminer les substances grasses et plusieurs taches on peut utiler ammoniacs, alcool dénaturé, bicarbonate et eau oxygénée. Tous éventuels auréoles, taches ou irrégularités sur les plateaux en marbre sont des caractéristiques des matériaux naturels. Il ne faut pas donc les considérer comme des défauts. Pour les plateaux en bois n'utiliser que des détergents liquides neutres spécifiques pour le bois et dilués dans l'eau. L'entretien périodique et correct du produit maintient l'apparence originelle et en prolonge la durée.

TERMES DE LA LOI

Cette fiche obtempère aux termes du décret-loi no. 206/2005 "Code du consommateur" et au correspondant décret ministériel no.10. Elle obtempère aussi à la circulaire "Indications pour la compilation et la distribution de la fiche d'identification des produits en bois et du secteur bois-aménagement intérieur". Elle doit être gardée avec le produit et parvenir au client final.

AVERTISSEMENT

Ne pas utiliser des produits de nettoyage différents de ceux-là susmentionnés. Ne pas utiliser le produit de manière impropre: y appuyer des objets chauds, y monter dessus ou l'utiliser comme escabeau. Pour la protection de l'environnement, veuillez déposer le produit épuisé dans les décharges appropriées.

MAGIS DECLINE TOUTE RESPONSABILITE POUR LES ENDOMMAGEMENTS AUX CHOSES OU PERSONNES CAUSES PAR UNE UTILISATION IMPROPRE DU PRODUIT.

Nous vous remercions d'avoir choisi un produit Magis.
Le logo Magis est imprimé sur tous produits de notre collection et atteste leur originalité. (FR)

PRODUKTSBLATT

PFLEGEANLEITUNGEN

Zum Reinigen wird die Verwendung eines weichen, trockenen, oder feuchten Tuches empfohlen. Eventuell neutrale und mit Wasser verdünnte Flüssigreiniger verwenden. Es dürfen keine scheuernden Schwämme benutzt werden, da sie das Produkt zerkratzen könnten. Ebenso dürfen keine säurehaltigen Produkte, Lösungsmittel oder ammoniakhaltige Mittel verwendet werden. Man empfiehlt, die MDF Tischplatten so bald wie möglich zu reinigen: wenn man die Flecken trocknen lässt, wird Gefahr von Rändern, Flecken und Schaden an Oberflächen grösser. Darauf achten, dass diese Tischplatte nicht in Kontakt mit farbigen Substanzen kommen (Kaffee, Cola, Tomatensosse, Wein, Essig, Tinte …). Für die Marmor dürfen es keine säurehaltigen Reinigungsmitteln beutzt werden. Sollten diese Oberflächen mit säurehaltigen Substanzen in Berührung kommen, sollen diese sofort entfernt werden. Zum Reinigen des Marmors wird die Verwendung von Wasser und Marseiller Seife empfohlen. Zur Entfernung der fettigen Substanzen und verschiedener Flecken kann man Ammoniak, denaturierten Alkohol, Bikarbonat und Wasserstoffperoxid benutzen. Eventuelle Unregelmäßigkeiten oder Tönungsunterschiede auf der Oberfläche der Tischplatten aus Marmor sind Materialmerkmale und können nicht als Materialfehler angesehen werden. Zum Reinigen der Holz-Tischplatte wird die Verwendung neutraler und mit Wasser verdünnter für Holz geeigneter Flüssigreiniger empfohlen. Eine regelmässige und korrekte Pflege der Produkte bewahrt ihr ursprüngliches Aussehen und verlängert ihre Lebensdauer.

GESETZBESTIMMUNGEN

Dieses Produktblatt befolgt der Bestimmungen der Rechtsverordnung Nr. 206/2005 (Verbraucherkodex) und mit dem entsprechenden Ministerialverordnung Nr.10. Es befolgt auch dem Rundschreiben Nr.1 vom 3. August 2004 "Anweisungen für Ausfüllung und Verteilung des Produktblatts von Holzprodukten und von Holz- und Möbelbereich". Bildet wesentlicher Bestandteil des Produktes und muss dem Endkunden mitgeliefert werden.

VORSICHT

Bitte vermeiden Sie andere als die oben erwähnten Reinigungsmittel zu benutzen, und das Produkt in einer unpassenden Weise zu verwenden: heisse Behälter daraufzustellen, sich auf die Tischplatte zu setzen oder es als Leiter zu benutzen. Bitte überlassen Sie das Produkt der Umwelt nicht, wenn es nicht mehr benutzt wird.

MAGIS LEHNT JENE VERANTWORTUNG FÜR SCHADEN AN SACHEN ODER LEUTEN AB, DIE AUS EINER UNPASSENDEN VERWENDUNG DES PRODUKTES ENTSTANDEN.

Wir bedanken uns dafür, dass Sie ein Magis Produkt gewählt haben.
Das Magis Logo ist auf alle Produkte unserer Kollektion geprägt und garantiert ihre Echtheit. (DE)

SCHEDA PRODOTTO

MANUTENZIONE

Si consiglia l'impiego di un panno morbido, asciutto o imbevuto di acqua. Utilizzare eventualmente detergenti liquidi neutri diluiti in acqua. Si sconsiglia l'uso di spugne abrasive poiché potrebbero graffiare il prodotto. È sconsigliato l'uso di prodotti acidi, di solventi o di prodotti contenenti ammoniaca. E' consigliabile effettuare la pulizia dei piani in MDF con tempestività: lasciare allo sporco il tempo di essiccare può aumentare sensibilmente il rischio di aloni, macchie e danneggiamento delle superfici. Fare attenzione in particolare alle sostanze molto colorate (caffè, cola, succo pomodoro, vino, aceto, inchiostro...). Per il marmo, evitare detergenti acidi e rimuovere immediatamente qualsiasi sostanza più o meno acida accidentalmente venuta in contatto con la superficie. Di norma il marmo deve essere pulito con acqua e sapone di marsiglia. Per l'asportazione di sostanze grasse e macchie di vario tipo, si possono usare l'ammoniaca, l'alcool denaturato, il bicarbonato e l'acqua ossigenata. Eventuali segni o irregolarità presenti nella superficie dei piani in marmo sono caratteristiche della natura dei materiali e non possono essere assolutamente considerati dei difetti.
Per la pulizia dei piani in legno, usare detergenti liquidi neutri specifici per il legno diluiti in acqua. Una manutenzione periodica e corretta mantiene l'aspetto originario e prolunga la durata del prodotto.

DISPOSIZIONE DI LEGGE

La presente scheda prodotto ottempera al d. lgs. 206/2005 (Codice del Consumo) e al relativo decreto ministeriale di attuazione di cui all'art.10. Ottempera inoltre alla circolare del 3 agosto 2004 n. 1"Indicazioni per la compilazione e la distribuzione della scheda identificativa dei prodotti in legno e del settore legno-arredo". Costituisce parte integrante del prodotto e deve pervenire al cliente finale.

AVVERTENZA

Evitare l'uso di prodotti di pulizia diversi da quelli indicati. Evitare l'uso improprio del prodotto rispetto a quello preposto. Non appoggiare oggetti ad alta temperatura, salire sul prodotto o impiegarlo come scaletta. Una volta dismesso il prodotto non va disperso nell'ambiente.

MAGIS DECLINA OGNI RESPONSABILITÀ PER DANNI CAUSATI A COSE O A PERSONE DA UN USO IMPROPRIO DEL PRODOTTO.

Grazie per aver scelto un prodotto Magis.
Il marchio Magis è impresso su tutti i prodotti della collezione e ne garantisce l'originalità. (IT)

商品カード

お手入れ方法

乾いた柔らかい布、または水で湿らせた柔らかい布を固く絞ってからご使用ください。
必要な場合には、水で薄めた液体中性洗剤をご使用ください。
商品に傷を付ける可能性がありますので、研磨粒子のスポンジの使用は絶対に避けてください。また酸性洗剤、アンモニアを含む溶剤や洗剤の使用は、お勧めできません。
MDF製品に汚れがついてしまった場合は、時間が経つと落ちにくくなり、輪染みや表面の傷などの原因になりますので、すぐに汚れを拭き取ってください。特に色素が強いもの（コーヒー、コーラ、トマトジュース、ワイン、ビネガーなど）についてはご注意ください。大理石製品につきましても、汚れがついてしまった場合は、すぐに拭き取ってください。その際酸性洗剤等は使用せず、中性洗剤で拭き取ってください。油汚れやしみなどの除去は、大理石用洗剤、消毒用アルコール、重曹、過酸化水素水などで拭き取ってください。天然の大理石は表面が均一にならず、特有のピンホール、細かい亀裂、しみ、研磨跡が見える場合がございます。これらは製作工程で発生するもの、または素材の特性上のもので不良ではございません。木製品の表面が汚れてしまった場合は、水で薄めた木材用中性洗剤でよく拭き取ってください。定期的にメンテナンスやクリーニングを行うことで、ご購入時の外観が保たれ、機能が持続します。

法の規定

本商品カードは、法令 dlgs. 206/2005（消費基準）およびその実施に関する省令第10条に従って作られました。その他3 agosto 2004 n.1の通達「木の調度品分野と木の商品の識別整理カードの編集および配付のための注意書き」に従っています。これは商品の構成部分でもありますから、最終消費者に届けられなければなりません。

注意事項

上記で示された洗剤以外は使用しないでください。不適切なご使用はおやめください。テーブルの上に高温のものを置かないでください。また腰掛けたり、立ったり、踏み台代わりに使用することはおやめください。ご不用になった製品は、環境保全に配慮した方法で廃棄ください。
マジス社は、不適切な使用等が原因で人または物に与えた損害・損傷につきましては、一切の責任を負いかねますのでご了承ください。

マジスの商標は、全てのコレクションに刻まれ、オリジナル商品であることを保証しています。

(JA)

产品说明书

维护

建议使用干燥或湿润的软布清洁产品。必要时，可使用经在水中稀释的中性液体洗涤剂。不建议使用磨砂海绵，否则可能会划伤产品。不建议使用酸性、溶剂类或含有氨的产品。我们建议尽快清洁中密度纤维板桌面的顶部，如使污垢很快得以干燥会显著增加戒指、污渍和表面损伤的风险。我们建议您特别注意颜色强烈的物质（如咖啡、可乐、番茄汁、葡萄酒、醋……）。如果是大理石桌面，请避免使用酸性产品清洁。如有任何酸性物质与大理石表面接触，请立即取出。我们建议使用水和马赛肥皂清洗大理石。去除油腻物质和各种污渍可以使用氨化变性酒精，碳酸氢盐和过氧化氢。大理石表面可能出现的任何标记、标志或不规则是材料的特性，不应视为缺陷。对于木材表面，我们建议使用ph值平衡的液体肥皂，特别是为木材配制的，在水中稀释过的。定期和正确的维护保养可以使产品保持原来的外观，并延长其性能的持续时间。

法律规定

本产品说明书符合2005年第206号立法令（消费法）以及执行消费法第10条的部级行政法令的规定。另外，本产品说明书还符合2004年8月3日一号文有关《编制和发布木制品和木制家具行业产品识别信息说明》的有关规定。本产品说明书为产品的组成部分，并且应交给最终客户。

警示

请勿使用与上述不同的清洁产品。勿以不适当的方式使用本产品。请勿将热物品放在上面、站在上面或将产品用作梯子。一旦停用，请确保本产品以环保的方式处理。

MAGIS公司对因不当使用产品给财物或人身造成的伤害不承担任何责任。

感谢您选用Magis的产品。Magis品牌印在所有产品上并保证为原创产品。

(ZH)

EN **Tables for domestic and contract use (home office and restaurants).**
Materials: frame in steel rod, painted in epoxy resin or chromed (gold and copper coated also available), top in painted MDF, in white Carrara marble (ø 120 cm) or in solid american walnut (ø 120 cm).

ES **Mesas para uso dómestico y contract (home office y restaurantes).**
Materiales: estructura de tubo redondo de acero barnizado epoxi o cromado (también disponible en color dorado o cobre), tablero de MDF barnizado, de mármol blanco de Carrara (ø 120 cm) o de madera maciza de nogal americano (ø 120 cm).

FR **Tables pour l'emploi domestique et pour la collectivité (home office et restaurants).**
Matériaux: structure en fil d'acier, verni en resine epoxy ou chromé (aussi disponibile or ou cuivre), plateau en MDF verni, en marbre blanc de Carrare (ø 120 cm) ou en noyer américain massif (ø 120 cm).

DE **Tische für Haus- und Objektgebrauch (Home office und Restaurants).**
Material: Gestell aus Stahldraht, epoxylackiert oder verchromt (auch kupfer- oder goldbeschichtet lieferbar), Tischplatte aus lackiertem MDF, aus weißem Carrara-Marmor (ø 120 cm) oder aus massiver amerikanischer Nussbaum (ø 120 cm).

IT **Tavoli per uso domestico e contract (home office e ristoranti).**
Materiali: struttura in tondino di acciaio verniciato in resina epossidica o cromato (disponibile anche dorato e ramato), piano in MDF verniciato, in marmo bianco di Carrara (ø 120 cm) o in massello di noce americano (ø 120 cm).

JA テーブル　家庭用 / コントラクト用（ホームオフィス、レストラン）
素材：フレーム：スティールロッド(エポキシ樹脂塗装 / クロムメッキ仕上 / ゴールド / カッパー)
天板：MDF(塗装仕上) / カララ大理石(ø 120 cm) / アメリカンウォルナット(ø 120 cm)

ZH 家用和项目合同用桌子（适合家庭办公和餐厅用）。
材料：钢杆框架，环氧树脂或
镀铬（也提供镀金和镀铜），桌面使用
中密度纤维板，白色卡拉拉大理石（厚120厘米）
或 实心美国胡桃木（厚120厘米）。

PRODUCT INFORMATION

PRODUCT CARE

We recommend using a soft rag, either dry or wet. When needed, use ph-balanced soap diluted in water. Do not use abrasive sponges as they may leave scratches. Avoid using acidic products, solvents and products containing ammonia. We recommend cleaning the MDF tops as soon as possible: a lying dirt time to dry can noticeably increase the risk of rings, stains, and surface damages. We recommend paying particular attention to intensely coloured substances (such as coffee, cola, tomato juice, wine, vinegar…). For tops in marble, please avoid using acid products. In case of contact of any acid substance with the marble surface, please remove it immediately. We recommend using water and Marsellesa soap for marble cleaning. To remove greasy substances and various stains it is possible to use ammoniacs, denatured alcohol, bicarbonate and hydrogen peroxide. Any marks, signs or irregularities that may be visible on the marble tops are peculiarities of the materials and should not be considered as faults. For tops in wood, we recommend using ph-balanced liquid soap especially formulated for wood, diluted in water. Periodic and correct maintenance allows the product to keep its original aspect and lengthens the duration of its performance.

LAW PROVISIONS

This product card complies with the provisions of the law by decree 206/2005 (Consumer Code) and with the corresponding Ministerial Decree nr.10. It complies also with memorandum nr. 1 did. 03.08.2004 "Instructions to fill in and distribute the product card of wooden products and of wooden and furniture sector". This is part of the product and must be delivered to the final customer.

WARNING

Do not use different cleaning products from the ones mentioned above. Do not use the product in an improper way: do not place hot objects on it, stand on it or ter the product as a ladder. Once disused, please make sure that this product is disposed in an environment-friendly way.

MAGIS IS NOT LIABLE FOR ANY DAMAGE TO PROPERTY OR PERSONS CAUSED BY AN IMPROPER USE OF THIS PRODUCT.

Thank yor for having chosen a Magis product.
Magis logo is stamped on each product of our collection vouching for ther originality. (EN)

MANTENIMIENTO

Se aconseja usar un paño suave, seco o embebido en agua. También se pueden usar detergentes líquidos neutros diluidos en agua. No se aconseja el uso de esponjas abrasivas ya que dañan rayar el producto. Tampoco se aconseja utilizar productos ácidos, disolventes o que contengan amoniaco. Se aconseja limpiar los tableros de MDF inmediatamente: dejar que la suciedad se seque puede aumentar significativamente el riesgo de estrías, manchas y daños a la superficies. Tener especial cuidado a la sustancias muy coloreadas (café, refrescos de cola, jugo de tomate, vino, vinagre, tinta..). Para el mármol, evitar los limpiadores ácidos y de inmediato eliminar cualquier sustancia ácida que tenga contacto con la superficie. Normalmente, el mármol se debe limpiar con agua y jabón de Marsella. Para eliminación de las sustancias grasas y de manchas de diversos tipos, se puede utilizar amoníaco, alcohol desnaturalizado, bicarbonato de sodio y peróxido de hidrógeno. Eventuales marcas o irregularidades en la superficie de los tableros de mármol son características de los materiales y por eso no pueden considerarse defectos. Para la limpieza de los tableros en madera utilizar detergentes líquidos neutros específicos para maderas diluidos en agua. Un mantenimiento periódico y correcto mantiene el aspecto original y prolonga la duración.

DISPOSICIÓN DE LEY

Esta ficha producto obtempera a la disposición de ley 206/2005 (Codigo del Consumo) y al decreto ministerial de ejecución al artículo 10. Obtempera también a la circular del 3 agosto 2004 n.1 "Indicaciones para la compilación y la distribución de la ficha identificativa de los productos en madera y del sector madera-decoración de interiores". Constituye una parte integrante del producto y debe llegar al cliente final.

ADVERTENCIA

Evitar el uso impropio del material. No apoyar objetos de alta temperatura, subir sobre el producto de pie o usarlo como escalera. Al final de su vida útil, entregar el artículo a las empresas especializadas de la gestión de residuos.

MAGIS DECLINA TODA RESPONSABILIDAD POR LOS DAÑOS CAUSADOS A COSAS O A PERSONAS POR UN USO NO DEBIDO DEL PRODUCTO.

Gracias por elegir un producto Magis.
La marca Magis se estampa en todos los productos de la colección y garantiza su originalidad. (ES)

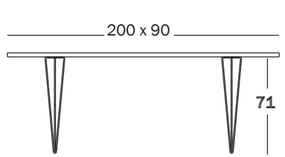
200 x 90
71

A

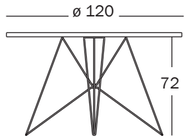
ø 120
72

B

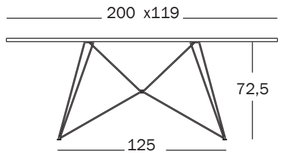
200 x119
72,5
125

C

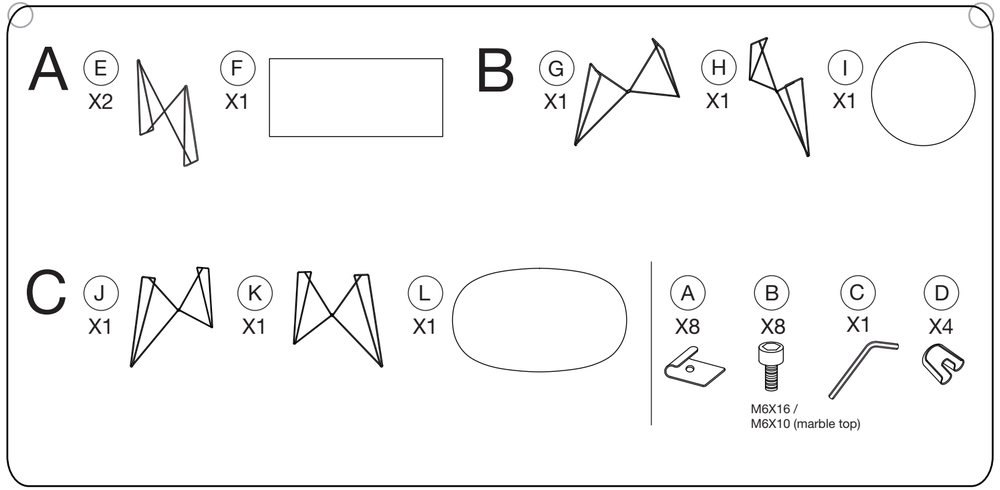
A
E
X2
F
X1
B
G
X1
H
X1
I
X1
C
J
X1
K
X1
L
X1
A
X8
B
X8
C
X1
D
X4
M6X16 /
M6X10 (marble top)

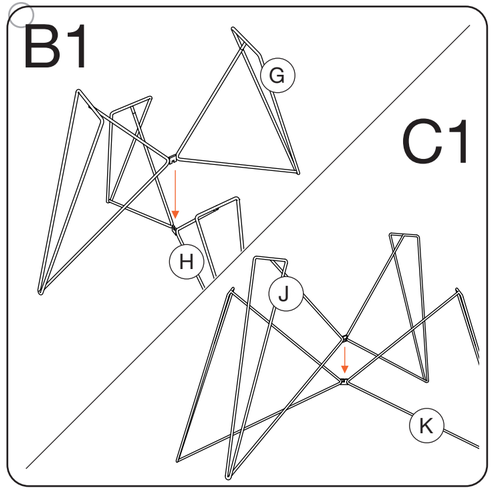
B1
G
H
C1
J
K

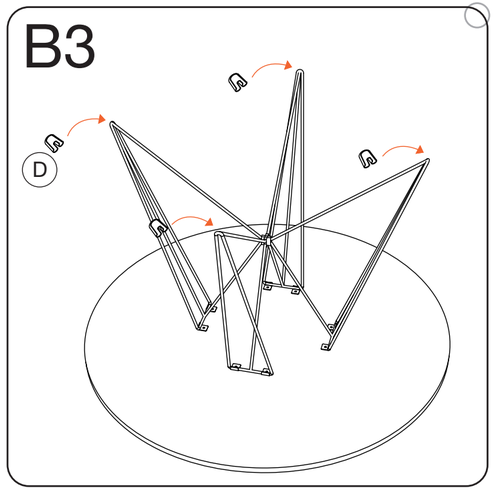
B3
D

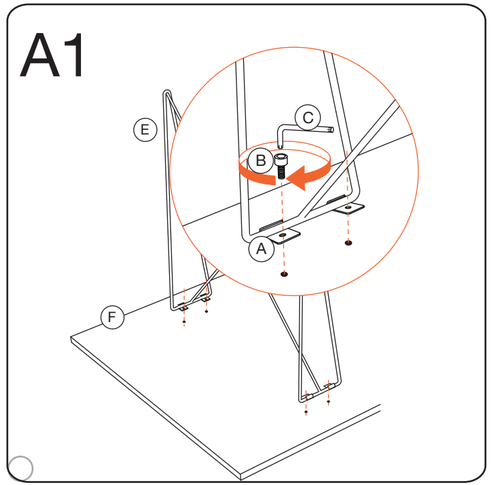
A1
E
C
B
A
F

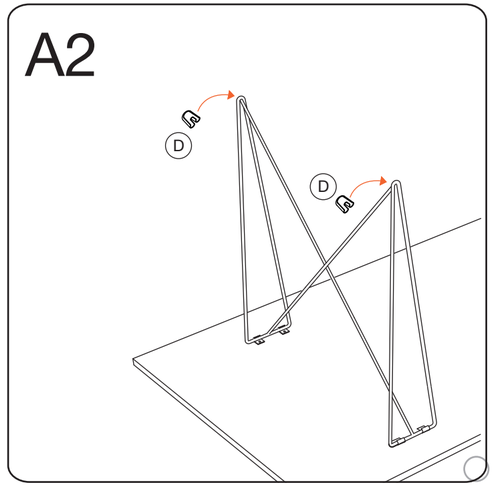
A2
D
D

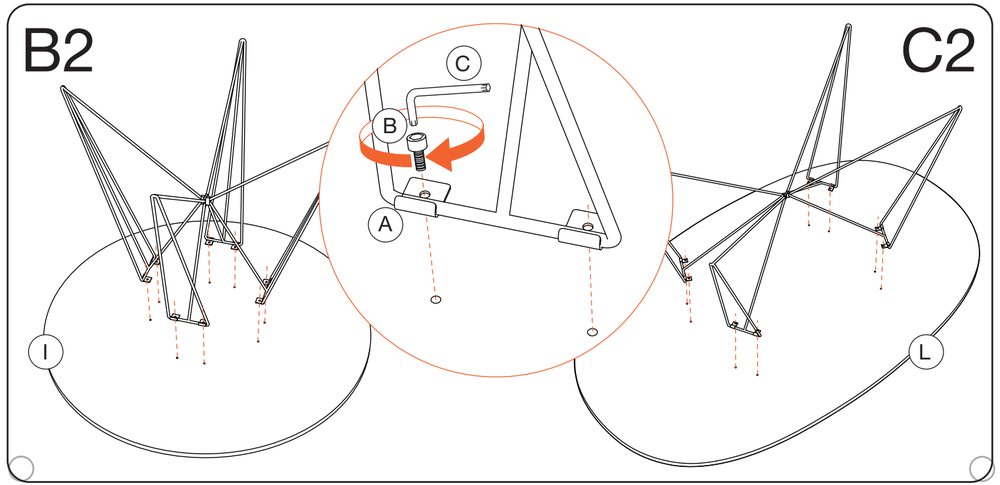
B2
C
B
A
I
C2
L